TOEL
ENTSORGUNGSLÖSUNGEN

Compacteur universel ALTERVAL

- ✓ Matériaux divers
- ✓ Utilisation facile et sécurisée
- ✓ Espace minimal requis
- ✓ Remplissage continu possible
- ✓ Grande eventail d‘applications

Description du produit

Compresseur universel automatique

Le compacteur universel peut être rempli automatiquement par des barrières photoélectriques afin que le matériau soit compacté en continu et de manière efficace.

Système anti-enroulement

Le rouleau de compactage compacte le matériau dans un sac. Si nécessaire, le rouleau de compactage peut être équipé d'une lame de coupe afin que le matériau ne s'enroule pas autour du rouleau.

Sac plastique indéchirable de 1000 l

Le matériau est comprimé directement dans un sac en plastique résistant à la déchirure de 1 000 l, pouvant peser jusqu'à 400 kg selon le matériau. Il peut être facilement retiré à l'aide de rouleaux pour palettes ou d'un chariot élévateur.

Options

Chargement multi-faces

Der Universalverdichter kann ganz an die örtlichen Gegebenheiten angepasst werden. Je nach Bedarf kann die Maschine von mehreren Seiten beschickt werden.

Socle pour conteneur de 1100 l

Le matériau peut être compressé dans un sac en plastique de 1 000 l ou dans un conteneur renforcé. Le conteneur peut alors être vidé avec la benne à ordures.

Bande transporteuse ou dispositif de basculeur

Selon les conditions locales, la machine peut être chargée à l'aide d'une bande transporteuse ou d'un dispositif de levage et de basculeur. Des capteurs contrôlent la machine et transmettent automatiquement le niveau de chargement.

Spécifications techniques

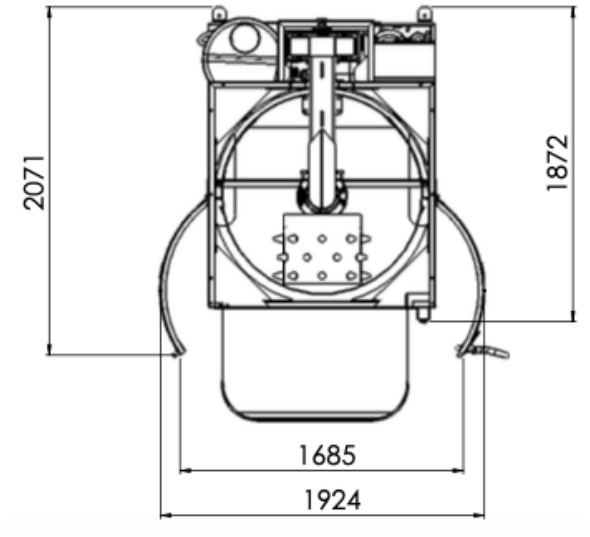

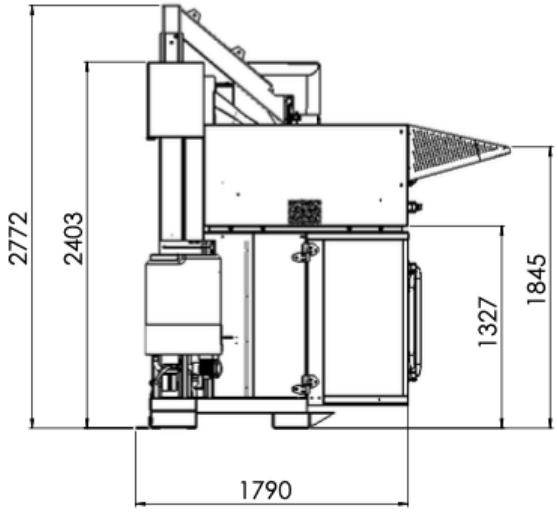

Conception compacte

Conception peu encombrante avec entraînement intégré

Sécurité maximale

Sécurité maximale grâce à la zone de chargement accrue

Balles de carton de 400 kg

Le matériau est compacté dans un sac en plastique qui pèse jusqu'à 400 kg

Spécifications techniques	ALTERVAL
Dimensionnement l x p x h	1'431 x 2'463 x 2'773 mm
Poids par sac de 1100 l	200 – 800 kg
Moteur	4 kW
Niveau sonore	60 dB
Poids	1'250 kg
Tension de raccordement	3 x 400 V / 16 A