TOEL
ENTSORGUNGSLÖSUNGEN

Compresseur en polystyrène TR250

- ✓ Technique de pointe
- ✓ Système puissant à débit rapide
- ✓ Meilleur rapport qualité-prix
- ✓ Réglage du canal entièrement automatique
- ✓ Convient aux matériaux humides et secs

Description du produit

Réglage du canal entièrement automatique

Le canal de sortie dispose d'un réglage automatique. Cela garantit que la pression de la machine est automatiquement contrôlée en fonction de l'acheminement du matériau et ses propriétés. La machine est également équipée d'un système anti-fusion.

Unité de commande Siemens

Le compresseur en polystyrène est commandé via une unité de commande Siemens. Toutes les informations importantes telles que l'état de fonctionnement, etc. peuvent être consultées directement sur l'écran.

Refroidissement par eau

Le réservoir d'eau garantit que la machine est refroidie pendant le fonctionnement continu et ne surchauffe pas. Le réservoir d'eau est directement connecté à la machine.

Bande transporteuse

En option, la machine peut être alimentée au moyen d'une bande transporteuse. La longueur et la hauteur peuvent être réglées sur mesure. De plus, la bande transporteuse peut être utilisée comme table de tri sur laquelle les matériaux étrangers peuvent être triés.

Puissance d'entraînement élevée

Pour un débit maximal, la machine est alimentée par un moteur de 7,5 kW ou 15 kW et deux petits entraînements auxiliaires de 2,2 kW chacun.

Outil de coupe

Le moteur tourne à une vitesse de 120 tours par minute. Sous les arbres de coupe se trouve un panier à tamis où les matériaux étrangers tels que le plastique sont retenus. Ces derniers peuvent être retirés avec peu d'efforts.

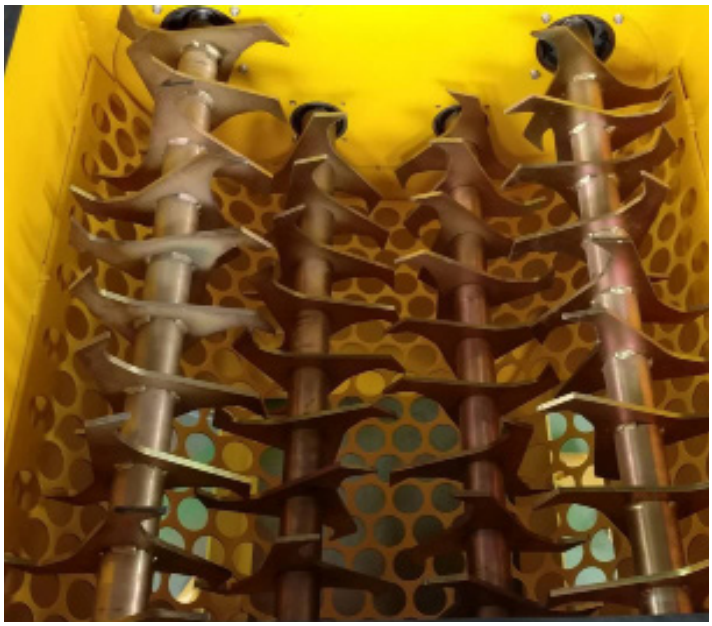

Spécifications techniques

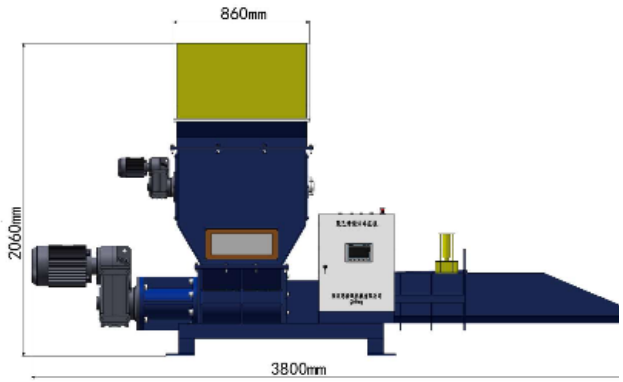

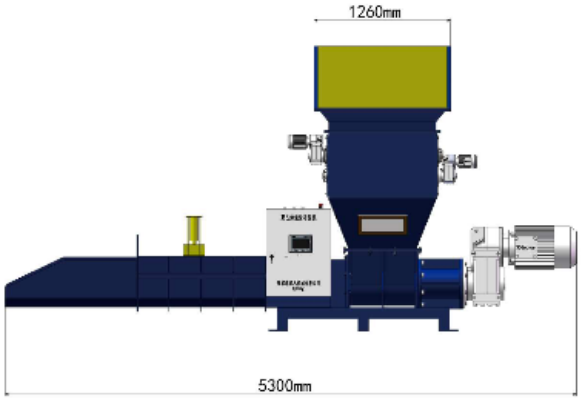

Matériau compacté

La mousse de polystyrène est compressée en briquettes compactes et facilement

Conception compacte

La conception du compresseur est compacte et peu encombrante

Compression élevée

Le compactage de 1 m³ de matériau est de 250 à 300 kg

Spécifications techniques	TR250	TR380
Dimensionnement l x p x h	3'800 x 1'600 x 2'100 mm	5'300 x 1'305 x 2'660 mm
Taille des briquettes	ca. 250 x 250 mm	ca. 380 x 380 mm
Ouverture de remplissage l x h	800 x 560 mm	1'000 x 900 mm
Diamètre de l'arbre	240 mm	350 mm
Réduction de volume	50 : 1	50 : 1
Puissance	80 - 100 kg / h	180 - 200 kg / h
Compression	250 - 300 kg / m³	250 - 300 kg / m³
Entraînement du broyeur	2 x 3 kW	4 x 3 kW
Entraînement de la vis	7.5 kW	15 kW
Tension de raccordement	3 x 400 V / 32 A	3 x 400 V / 63 A