TOEL
ENTSORGUNGSLÖSUNGEN

Ballenpresse NP 40-II

- ✓ Ideal für Karton und Folie
- ✓ Automatischer Ballenauswerfer
- ✓ Einfüllöffnung 700 x 500 mm
- ✓ Einfache und sichere Bedienung
- ✓ Sehr stabil und servicefreundlich

Nättraby Pressen

Technische Daten

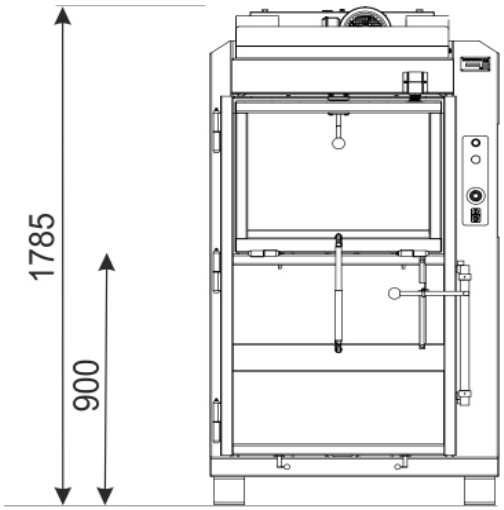

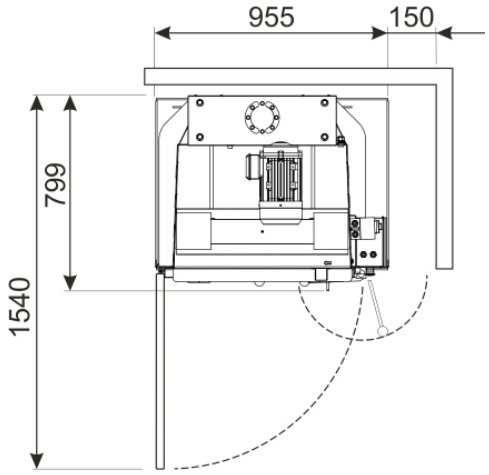

Stabiler Pressstempel

Beidseitig geführter Pressstempel für maximale Langlebigkeit

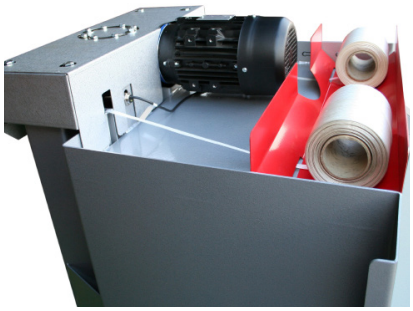

Einfache Abbindung

Schnelle und effiziente Abbindung dank leichtem Zugang zu Bandrollen

Kartonballen bis zu 40 kg

Formschöne und kompakte Kartonballen, welche handlich sind

Technische Daten	NP 40-II
Aussenmasse B x T x H	965 x 780 x 1'785 mm
Ballengewicht Karton	ca. 40 kg
Ballengewicht Folie	ca. 80 kg
Ballenmasse B x T x H	ca. 700 x 500 x 700 mm
Einfüllöffnung B x T x H	700 x 700 x 500 mm
Presskraft	6 t
Presszyklus	62 sek.
Antriebsleistung	1.7 kW
Maschinengewicht	370 kg
Stromanschluss	3 x 400 V / 16 A